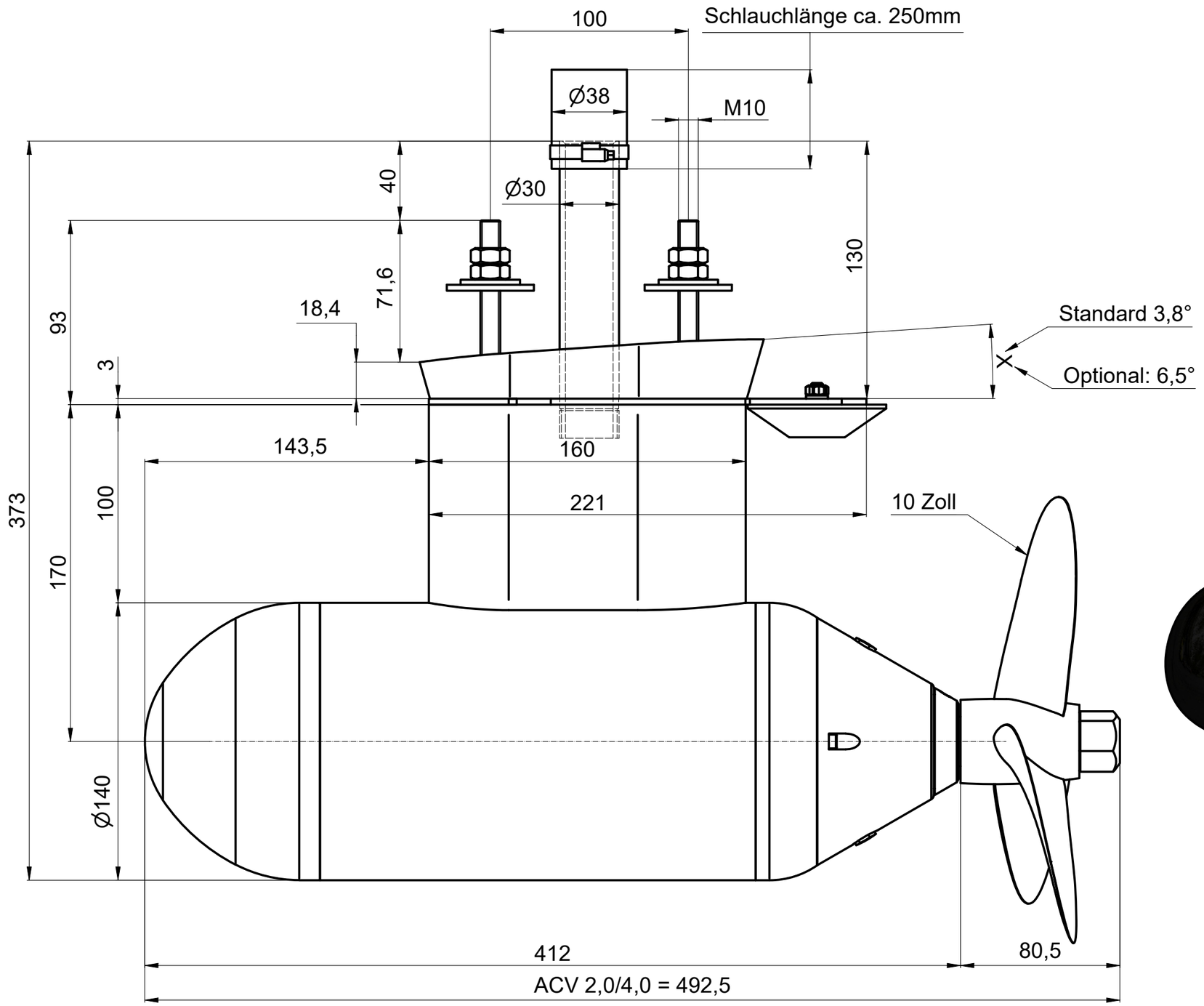

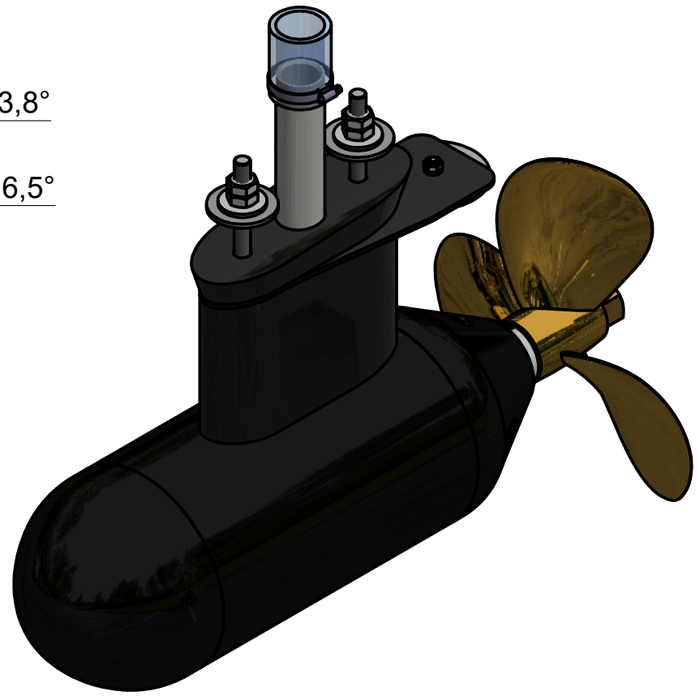

( )

Bezeichnung	DIN
Freimaßtol.	7168 f / m / g
⌖/⫽/∟/⌭/◎	±
Oberfläche	▼/▼▼/▼▼▼
Seegerringeinstich	472
Zentrierbohrungen	332 A / B / R
Passnut	6885 A / B (P9/N9)
Freistiche	509 E / F

Kräutler
ELEKTROMASCHINEN GmbH
A-6890 Lustenau Hohenemserstr.47
Tel. +43/(0)5577/82534-0
Fax+43/(0)5577/82534-10
kraeutler@kraeutler.at - www.kraeutler.at

Zust.	Änderungen	Datum	Name
			KA
			KA
			KA
			KA
			KA

E

	Datum	Name
Bearb.	04.04.2020	KA
Freig.		
Gewicht:		

Die Zeichnung ist urheberrechtlich geschützt und darf ohne Genehmigung weder vervielfacht oder kopiert, noch Dritten zugänglich gemacht werden. Technische Veränderungen oder Verbesserungen behalten wir uns vor.

Maßstab: | Mat.:

AC-U 80

ACV 2,0/4,0 Festprop.

MB 138169-04 | 1 / 1

Artikel-Nr./ Document-Nr. | Index A3

Z:\Inventor\Projekte\Unterwassermotoren\AC 80 Motore\Hauptmaßblätter überarbeitet\MB 138169-04 ACV 2,0_4,0 Festprop..idw